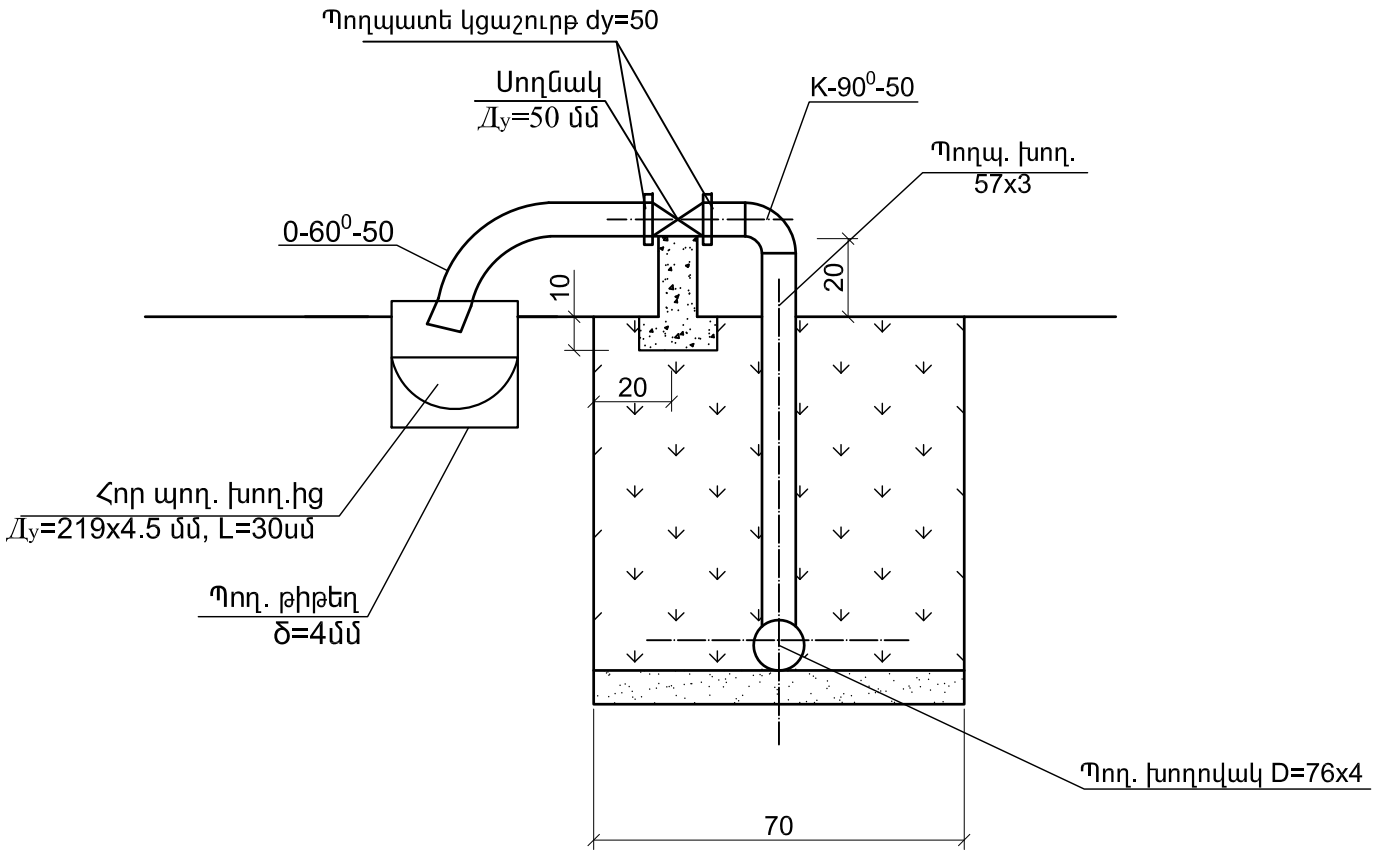

Հատակագիծ

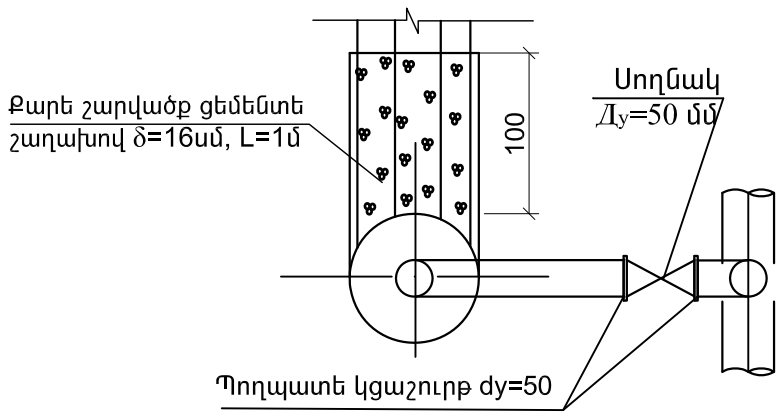

Աշխատանքների ծավալները մեկ հատի

NN Ը/կ	Աշխատանքների անվանումը	Չափ. միավ.	Քանակը	Ծանոթութ.
1	Բետոն	մ³	0.1	B12.5
2	Քարե շարվածք ցեմենտե շաղախով	մ³	0.2	
3	Պողպատե խողովակ 57x3	մ	2.0	
4	Պող. խողովակ□D=57x3 հիդրոմեկուսացում	մ	1.0	
5	Պողպատե ձևավոր մասեր	կգ	8.0	
6	Պող. խող. Ду=219x4.5 մմ, պող. թիթեղ δ=4մմ	կգ	8.5	
7	□ողնակ dy=50	հատ	1	
8	Պողպատե կցաշուրթ dy=50	հատ	2	
9	Մետաղական կոնստրուկցիաների ներկում	մ²	1.0	
	Ընդամենը	հատ	12	

Ծանոթություն

1. Չափերը տված են սմ-ով:
2. Տվյալ գծագիրը կարդալ N2 գծագրի հետ միասին:

ՆԳԻ	Գափոյան		ՊԱՅՄԱՆԱԳԻՐ		
Գլխ.մաս.	Կիրակոսյան				
ԿԱՏԱՐՈՂ	Կիրակոսյան		<< Գեղարքունիքի մարզի Լիճք համայնքի տնամերձների ոռոգման ցանցի կառուցում		
ՍՏՈՒԳՈՂ	Գափոյան				
			Ոռոգում	ՓՈՒԼ	ԹԵՐԹ	ԹԵՐԹԵՐ
				ԱՆ	8	9
			Հիդրանտ ջրթող	«Թիվ 28 ՇՄՇ» ԲԲԸ Ք. ԵՐԵՎԱՆ	